saba

No logo basic

—

Design Sergio Bicego
Anno di produzione 2005
Year of production 2005
Restyling 2013

[It] — **Il modello No logo, in produzione dal 2005, nasce con l'esplicito intento di interpretare le forme essenziali del divano con una personalità sofisticata ma non aggressiva. Un modello che incontra le esigenze di chi considera la semplicità un punto d'arrivo, aldilà delle mode e della frenesia progettuale.**
No logo è arricchito da alcuni particolari ricercati, come la forma slanciata dei braccioli e la particolare coloritura nichelata delle gambe in acciaio. Chi sceglie No logo lo guarderà ogni giorno nella sua casa con rinnovato interesse.

Struttura
In legno imbottito con poliuretano espanso a quote differenziate (75SR e 30P) e rivestito con velfodera accoppiata a fibra poliestere pressata 300gr/mq.
Il molleggio della seduta viene assicurato da cinghie elastiche con anima in polipropilene.
Piedini
In acciaio sagomato finito nichel nero.
Imbottitura
I cuscini della seduta sono in piuma d'oca lavata e sterilizzata suddivisa a scomparti, rivestiti con tessuto di cotone bianco 100% e con anima in poliuretano espanso 40IM. I cuscini dello schienale sono in piuma d'oca lavata e sterilizzata suddivisa a scomparti e rivestiti con tessuto di cotone 100% antipiuma.

[En] — **Created in 2005, No Logo was designed with the specific intention of interpreting the essential sofa shape with a sophisticated yet friendly personality. A model to meet the needs of people for whom simplicity is the key aspiration, above and beyond fashions, fads and frenzied designs. No Logo is enhanced with a number of refined details, such as the sleek shape of the armrests and the distinctive nickeled steel legs.**
No Logo owners will find something new to capture their imagination every day.

Structure
In wood upholstered with variable-density polyurethane foam (75SR and 30P) and covered with Velfodera backed with pressed polyester fibre 300g/m².
The seat is sprung with elastic straps reinforced with polypropylene.
Feet
In shaped steel with a black nickel finish.
Padding
The seat cushions are in washed and sterilized goose down, divided into compartments and covered with white 100% cotton fabric, with a polyurethane foam 40IM core.
The back cushions are in washed and sterilized goose down, divided into compartments and covered with featherproof 100% cotton fabric.

Saba Italia — 35018 S. Martino di Lupari — Padova / Italy
via dell'Industria, 17 — T +39 049 946 2227 — F +39 049 946 2219
infosaba@sabaitalia.it — www.sabaitalia.it

saba

Divani / Sofa

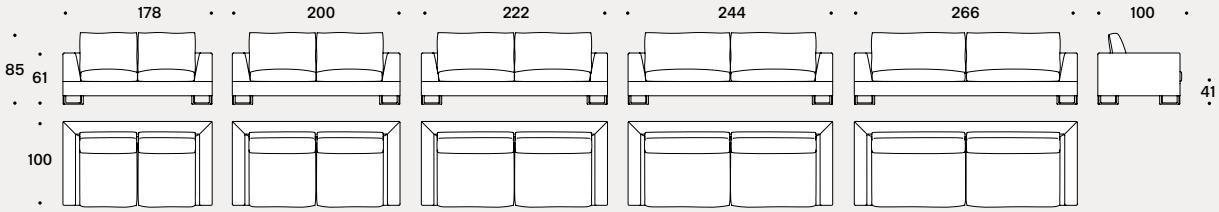

Laterali DX-SX / Right-hand/left-hand side units

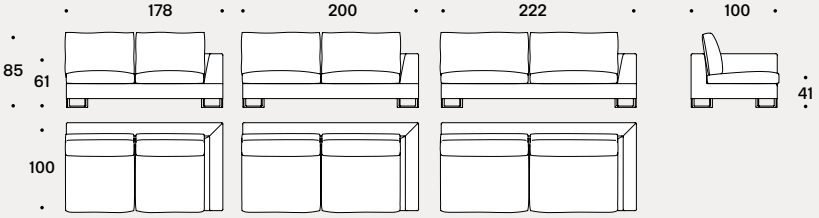

Pouf

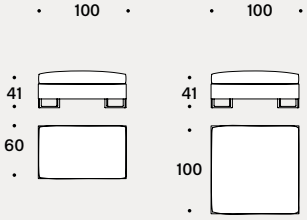

Penisola sofa Dx-Sx / Right-hand/left-hand sofa open-and

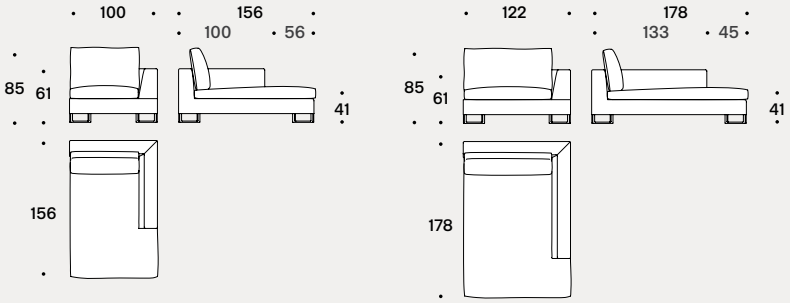

Saba Italia — 35018 S. Martino di Lupari — Padova / Italy
via dell'Industria, 17 — T +39 049 946 2227 — F +39 049 946 2219
infosaba@sabaitalia.it — www.sabaitalia.it