Shoji: *715*

Disegno di
LucidiPevere, 2015

Paravento con mensola consolle. Struttura in legno massello di rovere colore naturale o tinto nero. Pannello rivestito in tessuto Quadrifoglio non sfoderabile.
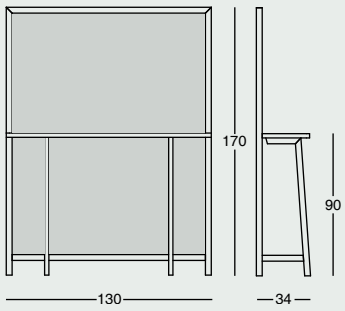
Screen with console-shelf. Frame of solid oak, natural or black painted. Panel covered with non removable Quadrifoglio fabric.